STILO-BL

intercable TOOLS

DER HYDRAULISCHE AKKU-BLECHLOCHER

Video STILO-BL

Flexibel

Kopf schwenk- und drehbar um 360°

Robust

Hydraulikkopf aus hochfestem Material

Ergonomisch

Ermüdungsfreies Arbeiten und einfaches Handling dank ausbalanciertem 2-Komponenten-Griff

Automatischer Rücklauf

Nach Abschluss des Stanzvorgangs

Leistungsstark

18V-Lithium-Ionen Akku 1,5Ah für noch mehr Stanzungen mit einer Akkuleistung

Intelligent

Multifunktions-LED zur Anzeige der Wartungsintervalle (10.000 Zyklen)

100% MADE IN ITALY

www.intercable-tools.com

STILO-BL

intercable TOOLS

TECHNISCHE EIGENSCHAFTEN

Geeignet zum Stanzen von Rund-, Quadrat- und Rechtecklöchern bis zu max. 3 mm Materialstärke.

- Leichte, kompakte und robuste Bauweise
- Ergonomischer 2-Komponentengriff ermöglicht ein ermüdungsfreies Arbeiten
- Kopf schwenk-/drehbar um 360°
- Hydraulikkopf aus hochfestem Aluminium
- Schnellvorschub durch 3- fach Axialkolbenpumpe
- Drucküberwachung mittels elektronischen Drucksensors
- Schnelle Werkzeugrückläufe durch patentiertes Rücklaufventil
- Manueller Rücklauf in jeder Position möglich
- Stanzerkennung, automatischer Rücklauf nach Loslassen vom Startschalter bei vollendetem Stanzzyklus oder durch Erreichen der Maximalkraft.
- Leistungsstarker Li-Ionen Akku
- Gerätefallsicherung mittels Handschlaufe
- Einsatz Temperaturbereich: -10°C / +40°

Stanzleistung (max. Blechstärken):

- Bis Ø63,5 mm: ..... 3,0 mm St-Material/2,5 mm VA-Material
- Bis 68,0 x 68,0 mm: ..... 3,0 mm St-Material/1,5 mm VA-Material
- Bis 92,0 x 92,0 mm: ..... 2,5 mm St-Material/1,5 mm VA-Material
- Größer 92,0 x 92,0 mm bis 138,0 x 138,0 mm 2 mm St-Material

- Hydraulische Kraft: ..... 60 kN
- Kopfdrehung: ..... 360°
- Betriebsdruck: ..... 680 bar
- Batteriespannung: ..... 18 V
- Gewicht (mit Batterie): ..... ca. 2,3 kg
- Geräteabmaße lose mit Akku: ..... 398x126x82 mm
- Abmessungen/Gerät: ..... 560x357x120 mm
- Gewicht/Gerät: ..... 5,5 kg

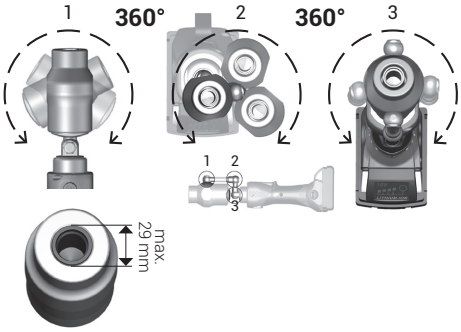

SET BESTÜCKUNG & ZUBEHÖR

- Hydraulischer Akku-Blechlocher STILO-BL
- Akku 18V-1,5Ah (2,0Ah) Li-Ion
- Ladegerät (LG8)
- Transportkoffer zur Aufnahme des Werkzeuges und Zubehör, sowie von 8 Paar Rundlocheinsätze
- 1x Zugbolzen 9,5 x 19,0mm
- 1x Distanzbuchse
- 1x Tube Antiverschleißpaste
- 1x HSS Stufenbohrer zum Vorbohren
- USB-Kabel
- CD-ROM (Software)
- Betriebsanleitung, Sicherheits- und Wartungsanleitung

STILO-BL SET

OPTIONAL

- 230V AC Netzteil (NG3)

NG3

www.intercable-tools.com